1V3-6 系列 DC-50GHZ 常开型

SP3T-6T

RF SPEC.

频率范围	插入损耗	驻波	隔离度	承载功率
DC-6GHZ	<0.30dB	<1.30	>70dB	30W
6-12.4GHZ	<0.40dB	<1.40	>65dB	20W
12.4-18GHZ	<0.50dB	<1.50	>60dB	15W
18-26.5GHZ	<0.80dB	<1.70	>55dB	10W
26.5-43.5GHZ	<1.00dB	<1.90	>50dB	5W
43.5-50GHZ	<1.50dB	<2.00	>50dB	2W

性能参数

RF 阻抗 50 ohm

控制电压/电流： DC12V /270mA

DC24V / 140MA (可选 15V,28V)

切换时间 <20ms

切换寿命 >100 万次

切换模式 先断后和

工作温度范围 -25 ~ +60℃

RF 接口 2.4mm female

重量：

外型尺寸（mm）

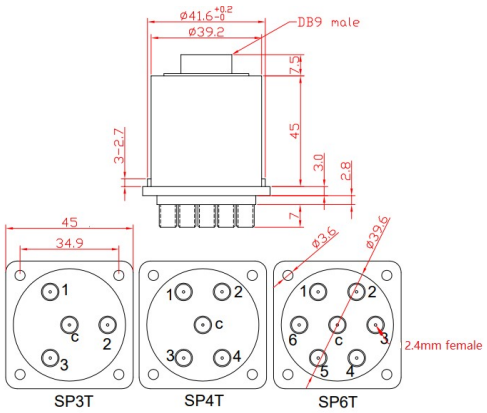

原理图

电压控制型

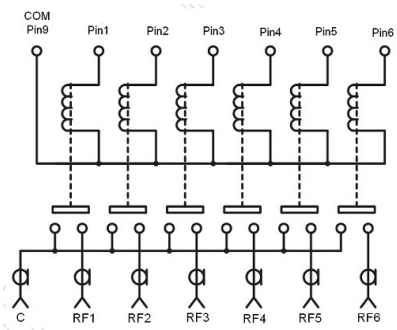

带 TTL 逻辑控制

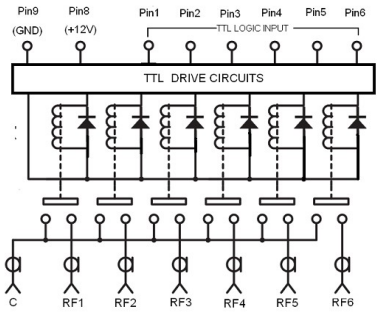

产品编号选择

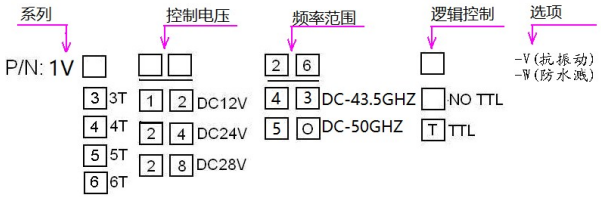

*可以提供焊接柱引线，P/N 为后缀"-S"

1V61243 (SP6T 常开型 DC12V/DC-43.5GHZ/2.4mm female)

1V42450T （SP4T 常开型 DC24V/DC-50GHZ/带 TTL 逻辑控制/2.4mm female）

RF SWITCH CTE

Tel :0086-10-82087227

Fax:0086-10-82087380

E-mail: sales@rf-switch.com

Web site: www.rf-switch.com